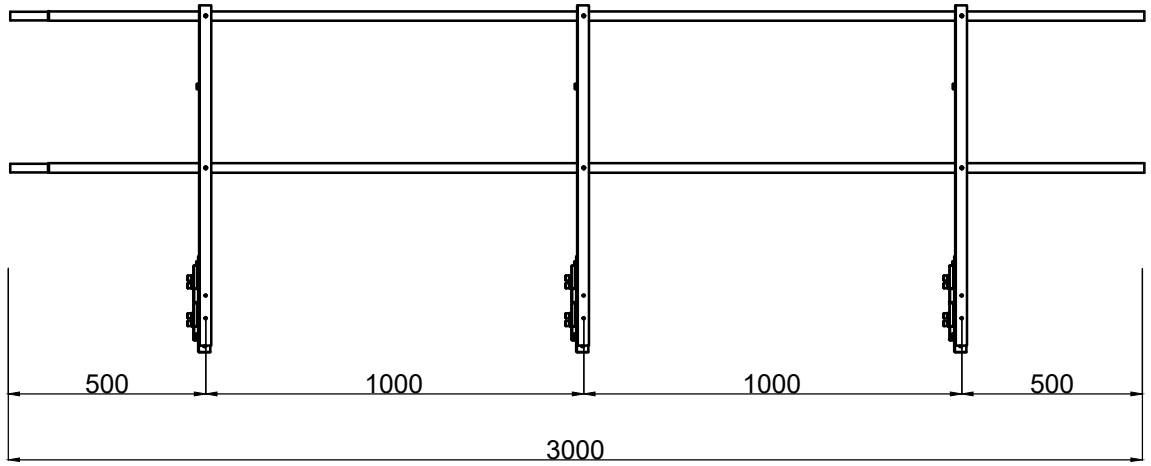

	НАИМЕНОВАНИЕ	Кол-во
1	Опора РП-ОГ-21 (толщ. 1,5мм)	3
2	Опорная стойка РП-ОГ-900 (толщ. 1,5мм)	3
3	Опорная нога РП-ОГ-595 (толщ. 1,5мм)	3
4	Труба D25 3000мм (толщ. 1мм)	2
5	Болт М8х20	21
6	Саморез 4,2х13	8
7	Планка РП-ФЦ (толщ. 2мм)	6
8	Заглушка D25	2

Вид сбоку

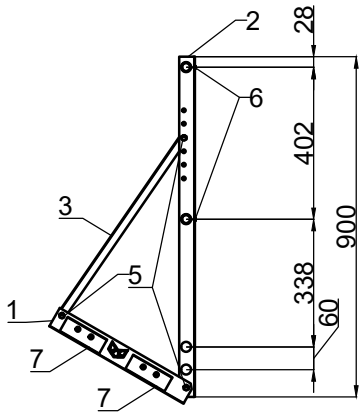

Ограждение РП-ОГ-ФЦ-900

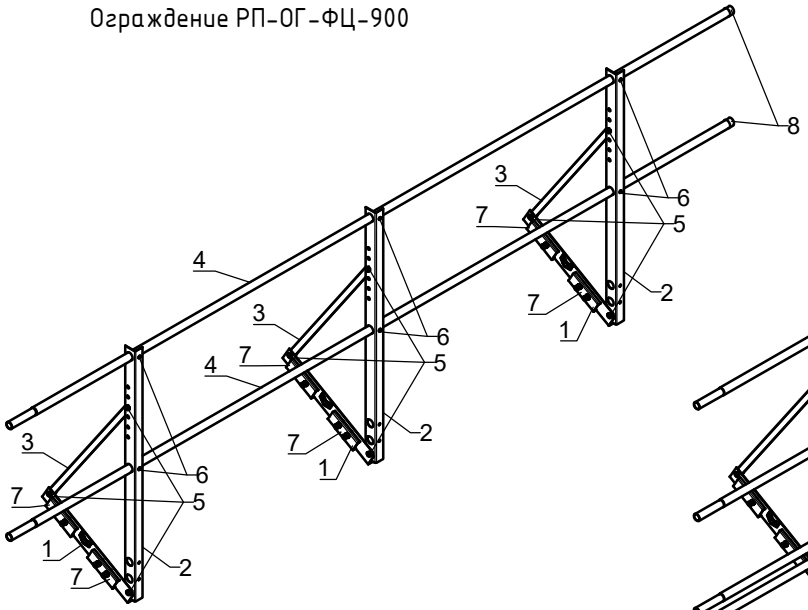

Ограждение РП-ОГ-ФЦ-900
с функцией снегозадержания

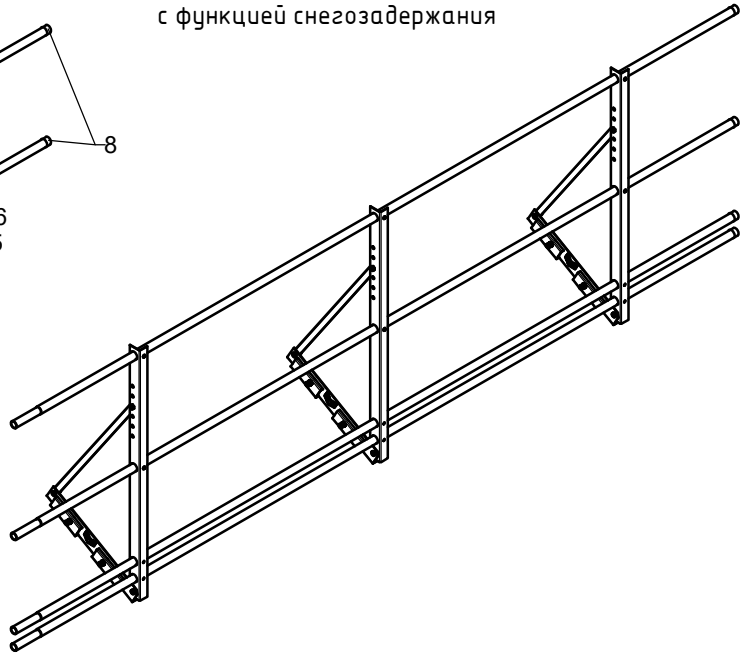

Узел крепления к кровле
М1:8

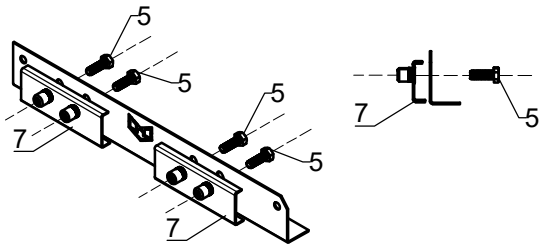

Изм.	Лист	№ докум.	Подп.	Дата
Разраб.				
Пров.				
Т.контр.				
Н.контр.				
Утв.				

Ограждение РП-ОГ-ФЦ-900

Лит.	Масса	Масштаб
		1:20
Лист	Листов	

BUILDSTOR
кровельные и фасадные материалы

Подп. и дата
Инв. № дубл.
Взам. инв. №
Подп. и дата
Инв. № подл.

Копировал
Формат А4